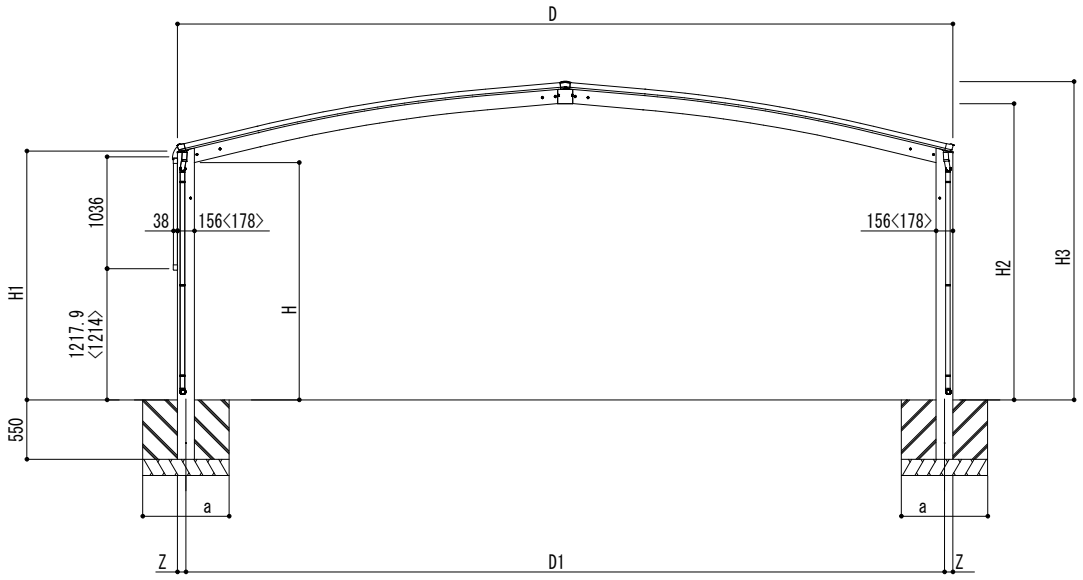

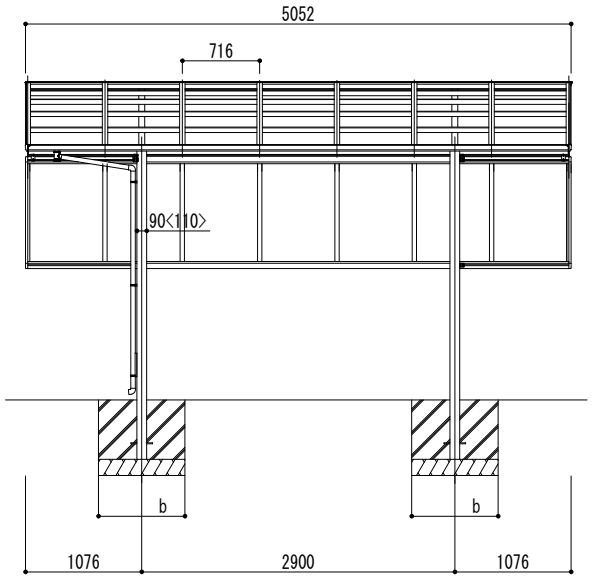

変更記事	設計監理 殿	工事名	照査	担当	作図	尺度	御受領印	Daisen ㈱大仙	図番
	施工 殿	図面名 リアルポートⅣ ジャンボタイプ 側面パネル 基本(3台用) 1000タイプ 奥行50				1/35	年 月 日		